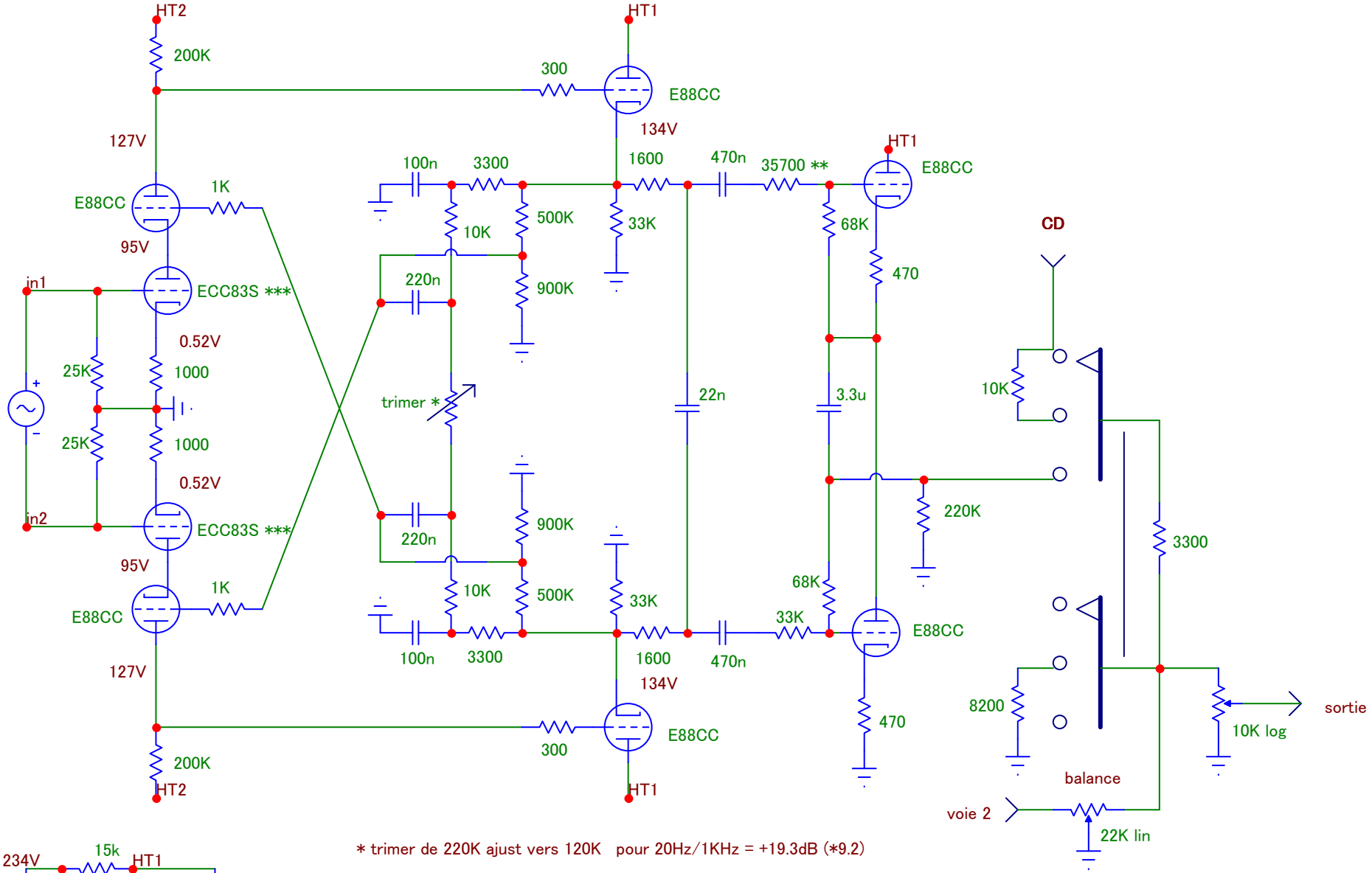

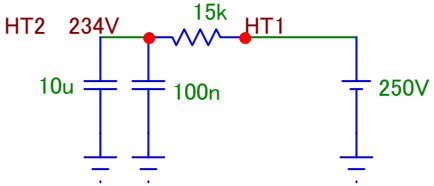

* trimer de 220K ajust vers 120K pour 20Hz/1KHz = +19.3dB (*9.2)

** 35700 = 33K+2.7K

*** ECC83S JJ OU EQUIVALENT DEBITANT AU MOINS 0.450mA sous Vak=90 et Vgk=-0.5V