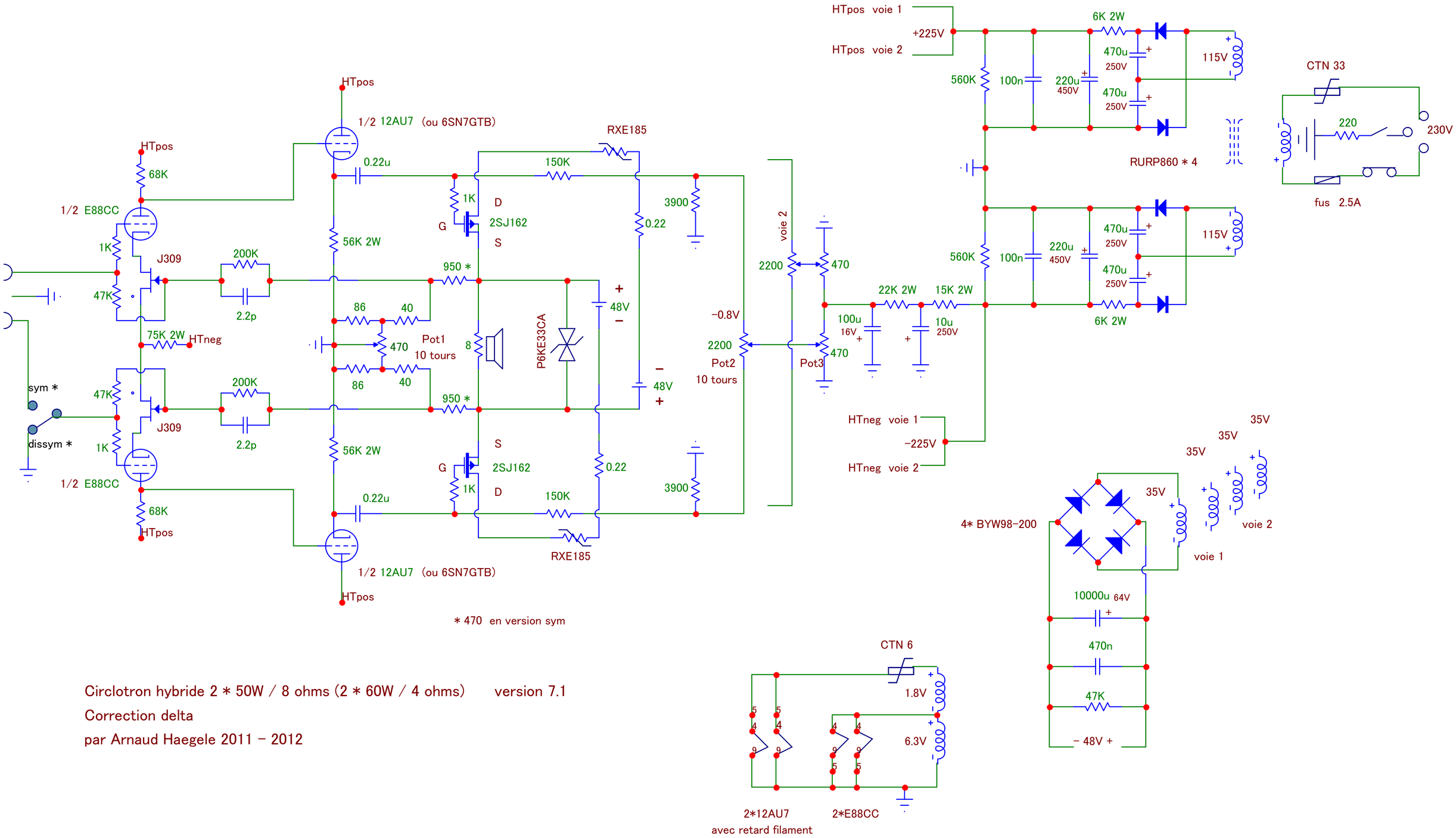

Circlotron hybride 2 * 50W / 8 ohms (2 * 60W / 4 ohms) version 7.1

Correction delta

par Arnaud Haegele 2011 - 2012